SCJohnson PROFESSIONAL
A Family Company®

Mini station de désinfection argentée

DESCRIPTIF PRODUIT

Station de désinfection élégante pour favoriser la désinfection des mains. Pour distributeurs 1L manuels et automatiques.

SECTEURS

- Tertiaire
- Santé
- Équipements publics
- Industrie
- Agroalimentaire
- CHR
- Éducation

COMPATIBLE AVEC TOUS LES DISTRIBUTEURS 1L SC JOHNSON PROFESSIONAL (MANUELS & AUTOMATIQUES)

RÉFÉRENCE	COULEUR	QTÉ / CARTON	DIMENSIONS CARTON
CTDSPSTAND	Argentée	1	485 x 275 x 85 mm

Distributeurs vendus séparément

CARACTÉRISTIQUES

- **S'utilise avec des distributeurs manuels et automatiques (sans contact)**
- **Ventouses puissantes pour une utilisation sur les comptoirs**
- **Assemblage facile avec seulement trois parties principales (outils d'assemblage inclus)**
- **Affichage en option pour personnaliser le fronton avec votre message, logo**
- **Structure métallique robuste**
- **Revêtement durable afin de protéger contre l'usure**
- **Base profilée pour maximiser la stabilité**
- **Peut être fixé de façon permanente sur des surfaces planes (matériel non inclus)**

Dimensions de la mini station de désinfection

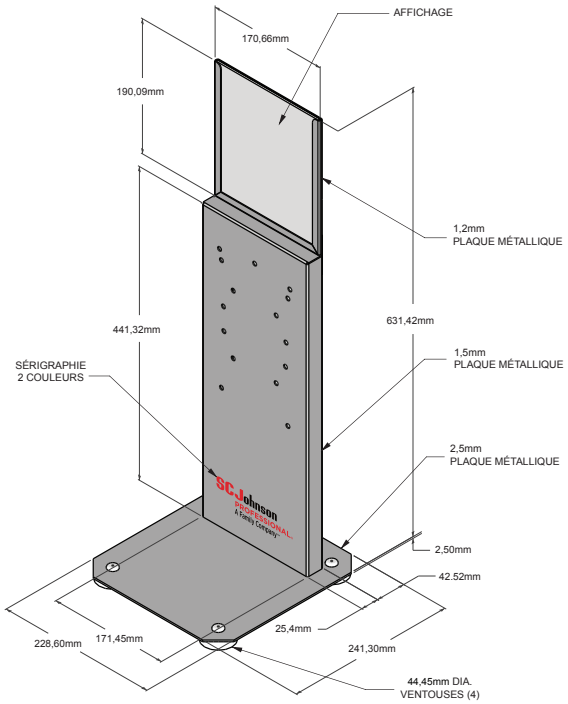

Mini station de désinfection argentée

CRÉEZ VOTRE PROPRE AFFICHAGE

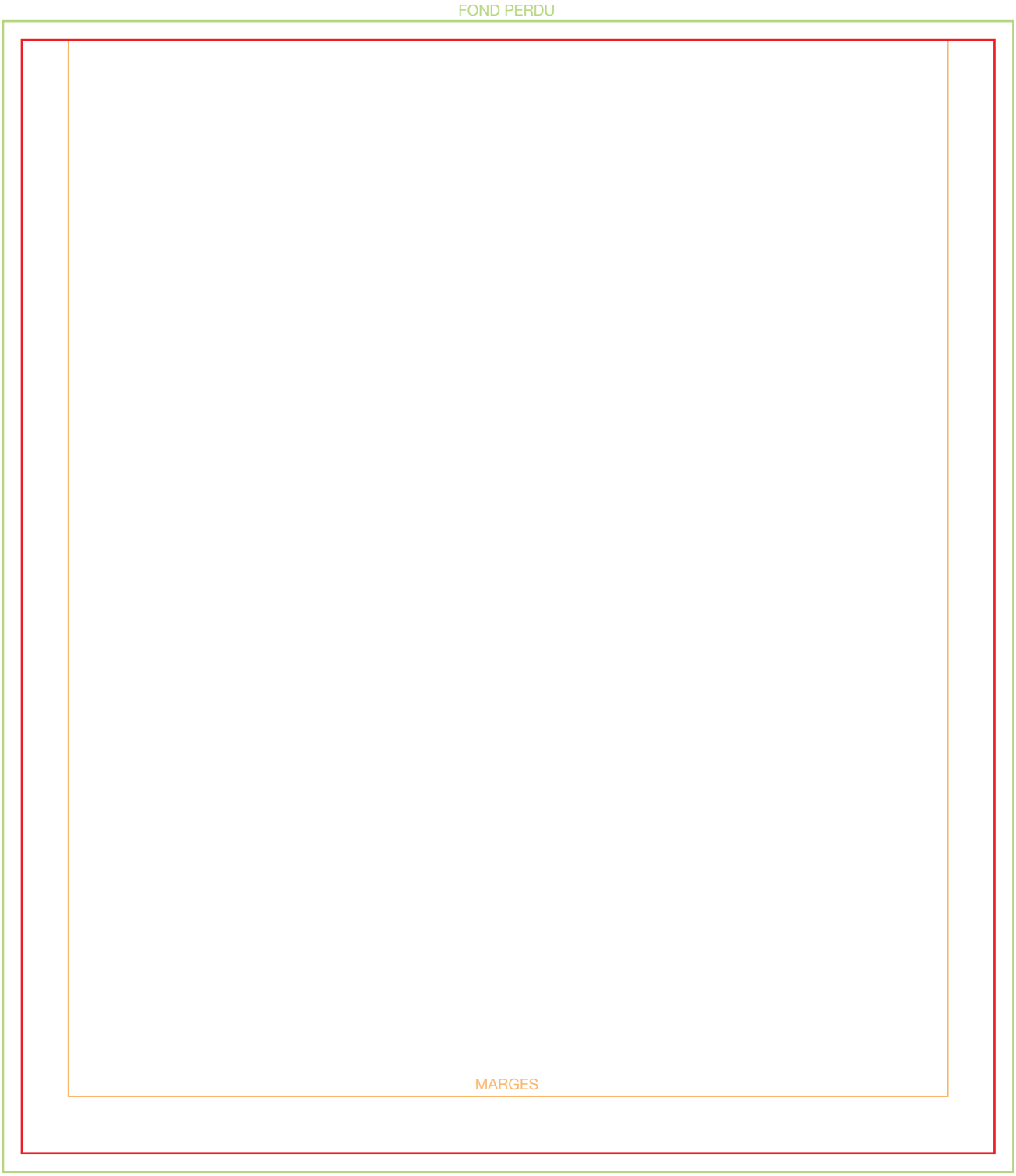

ZONE D'IMPRESSION :	171,45mm X 195,28mm
TRAITS DE COUPE :	165,10mm X 188,93mm
SUPPORT :	0,25mm PAPIER LITHO BRILLANT

Mini station de désinfection argentée

INSTRUCTIONS DE MONTAGE

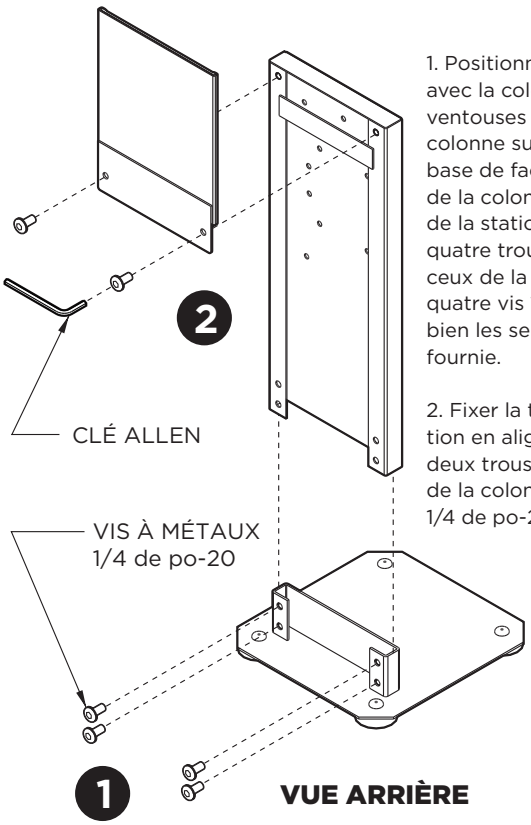

1. Positionner la base à l'endroit désiré avec la colonne vers le haut et les ventouses vers le bas. Faire glisser la colonne sur la pièce de fixation de la base de façon à ce que la partie ouverte de la colonne soit orientée vers l'arrière de la station de désinfection. Aligner les quatre trous du bas de la colonne avec ceux de la pièce de fixation. Insérer quatre vis 1/4 de po-20 dans les trous et bien les serrer au moyen de la clé Allen fournie.

2. Fixer la tête de la station de désinfection en alignant ses deux trous avec les deux trous du haut sur la partie arrière de la colonne. Insérer deux vis à métaux 1/4 de po-20 et bien les serrer.

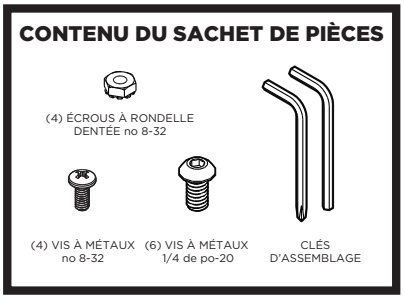

3. Ouvrir le distributeur. Aligner les quatre trous supérieurs de la plaque arrière avec les quatre trous supérieurs du haut de la colonne. Insérez quatre vis à métaux no 8-32. À l'arrière de l'unité, fixer les écrous à rondelle dentée n° 8-32 et les serrer à la main. Serrer les vis complètement à l'aide de la clé coudée cruciforme fournie.

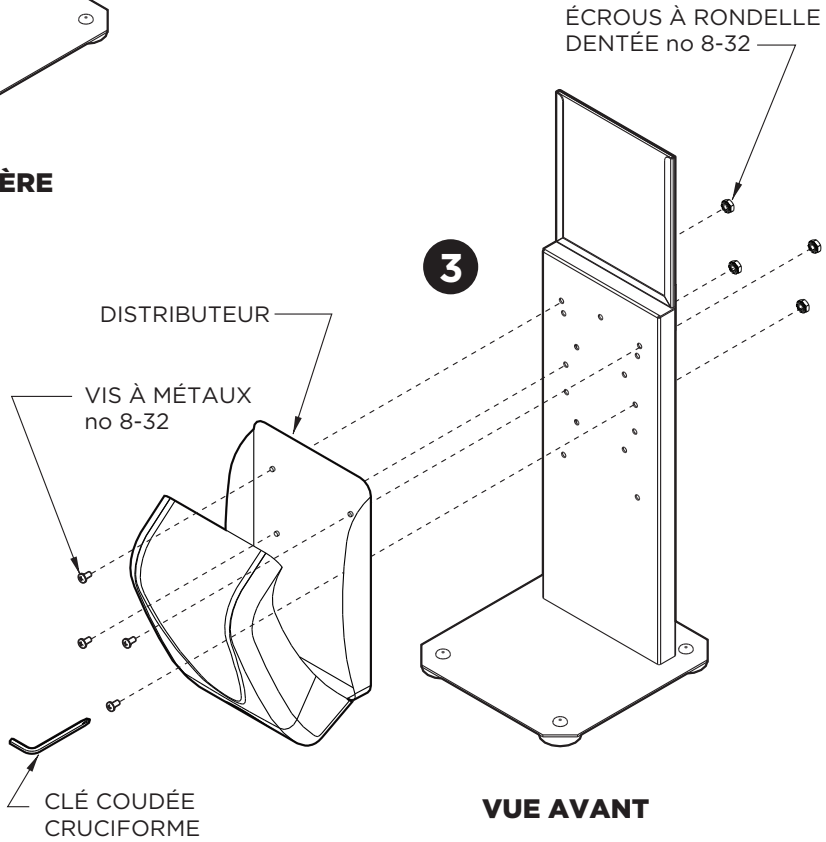

SC Johnson Professional S.A.S
3/5 rue du Pont des Halles
94656 Rungis Cedex, France
Tél. : +33 (0)1 41 80 11 30
Fax : +33 (0)1 45 12 97 26
E-mail : infofrance-scjpro@scj.com
www.scjp.com

Ces informations et tous les autres conseils techniques reposent sur nos connaissances et notre expérience actuelles. Toutefois, nous déclinons toute responsabilité juridique ou autre, y compris en termes de droits de propriété intellectuelle, notamment droits de brevets. En particulier, aucune garantie, expresse ou implicite, y compris concernant les caractéristiques du produit, au sens juridique du terme, n'est offerte ni ne saurait être déduite. Nous nous réservons le droit d'apporter des modifications selon les progrès technologiques ou autres développements.

SCJohnson PROFESSIONAL
A Family Company®